Torreta Stroboscopica

Modelo SOT-012-10

Color de Micas

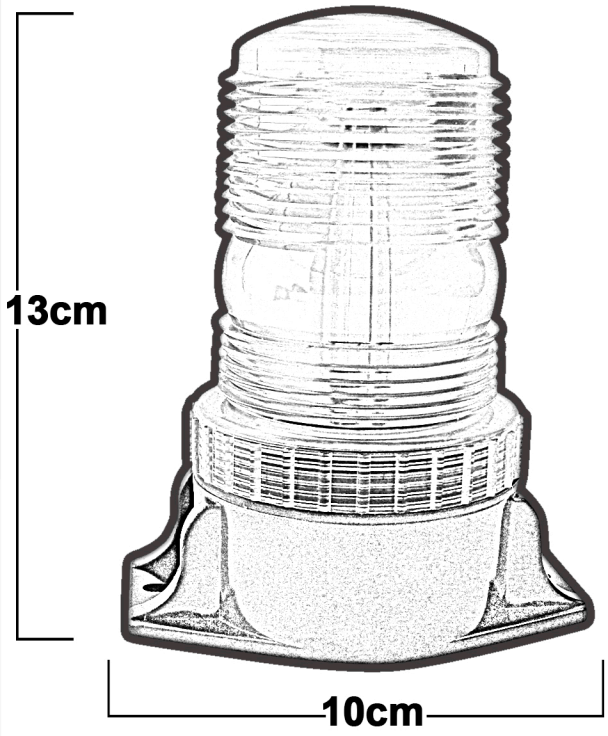

Especificaciones

Voltaje	120VCA
AMP	0.25
Joules	0.95
FPM	65+-10
IP	44

Nivel de Proteccion

IP (Ingress Protection):
Índice de protección a la intervención de materiales externos

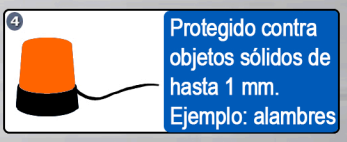

Usos

Refacciones

Mica	SOD5-10
Foco	SOB-129Z