Torreta Stroboscopica

Modelo SOT-01-12M

Color de Micas

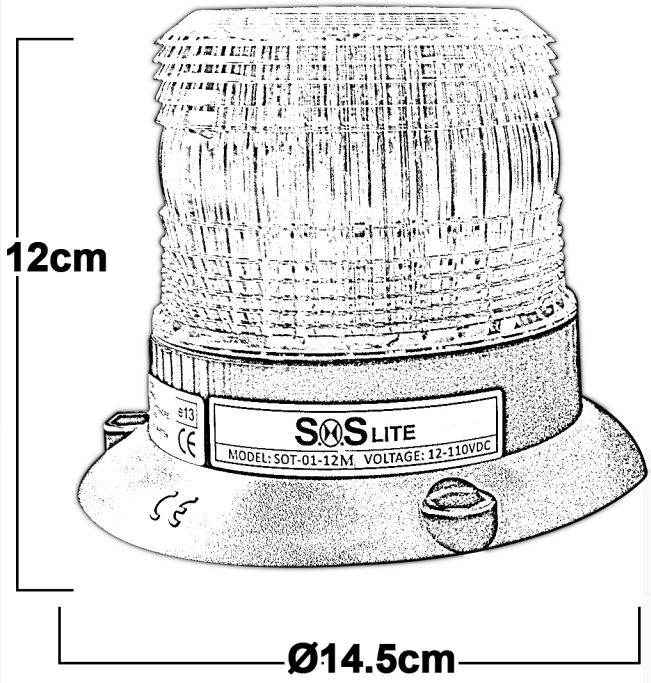

Especificaciones

Voltaje	12-110VCD
AMP	0.9
Joules	3.6
FPM	80
IP	44

Nivel de Proteccion

IP (Ingress Protection):
Índice de protección a la intervención de materiales externos

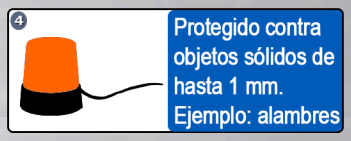

Usos