SOS LITE

Torreta Stroboscopica

Modelo SOT-01-12

Color de Micas

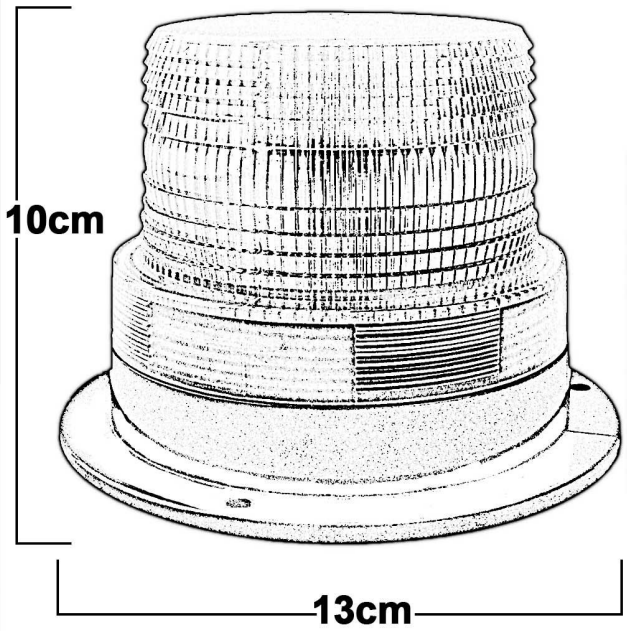

Especificaciones

Voltaje	12 - 48 VCD
AMP	0.22
Joules	1.7
FPM	70
IP	44

Nivel de Proteccion

IP (Ingress Protection):
Índice de protección a la intervención de materiales externos

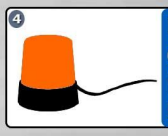

Protegido contra objetos sólidos de hasta 1 mm. Ejemplo: alambres

Protegido contra gotas de agua desde cualquier dirección

RUV 4
Protegido contra rayos UV en exteriores

Usos

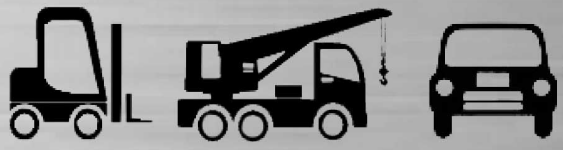

Refacciones

Mica	SOD358
Foco	SOB-012