Sirena Electrónica
Modelo SOS-200

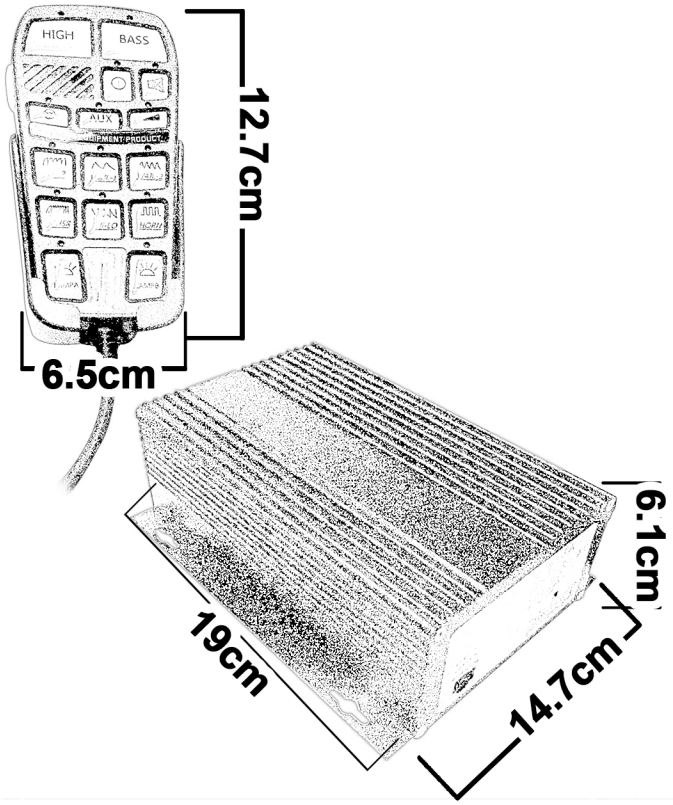

Especificaciones

Voltaje	12VCD
Amp	16
Watts	100 por bocina
Ohms	16

* No incluye instalación

- Se pueden conectar 2 bocinas

Nivel de Proteccion

Protegido contra polvo

Protegido contra gotas de agua

RUV 4
Protegido contra rayos UV en exteriores

Usos