Alarma Audiovisual

Modelo SOS1300S

Color de Micas

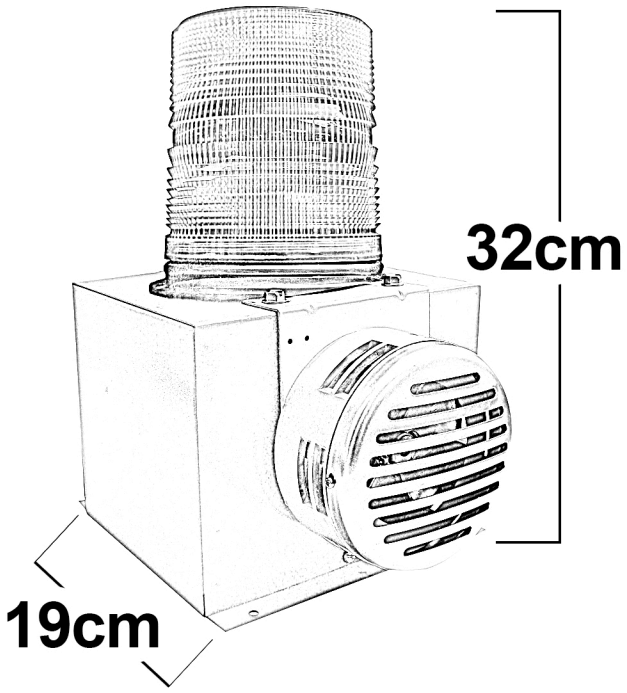

Especificaciones

Voltaje	120VCA
AMP	12
DB	101 a 3 M
FPM	65
Joules	8
Sonido	Intermitente
Duracion	5 min max

Nivel de Proteccion

IP (Ingress Protection):
Índice de protección a la intervención de materiales externos

Protegido contra objetos sólidos de hasta 1 mm. Ejemplo: alambres

Protegido contra gotas de agua desde cualquier dirección

RUV 4
Protegido contra rayos UV en exteriores
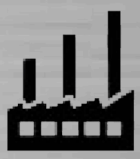
Usos