Alarma Audiovisual

Modelo SOS1200S4T

Color de Micas

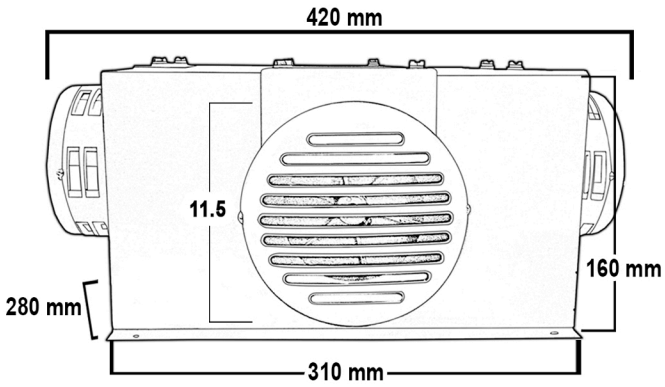

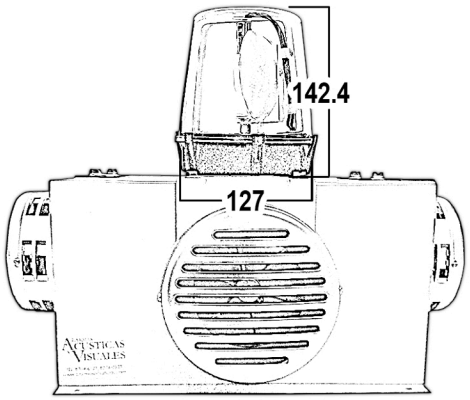

Especificaciones

Voltaje	110VCA
AMP	12
DB	101X4 a 3M
RPM Torreta	90
Foco Bulbo	25W
IP	43

Nivel de Proteccion

IP (Ingress Protection):
Índice de protección a la intervención de materiales externos

Protegido contra objetos sólidos de hasta 1 mm. Ejemplo: alambres

Protegido contra gotas de agua desde cualquier angulo, hasta 60°

RUV 4
Protegido contra rayos UV en exteriores
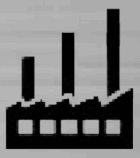
Usos