Sirena Electromecánica

Modelo SOS-07-10

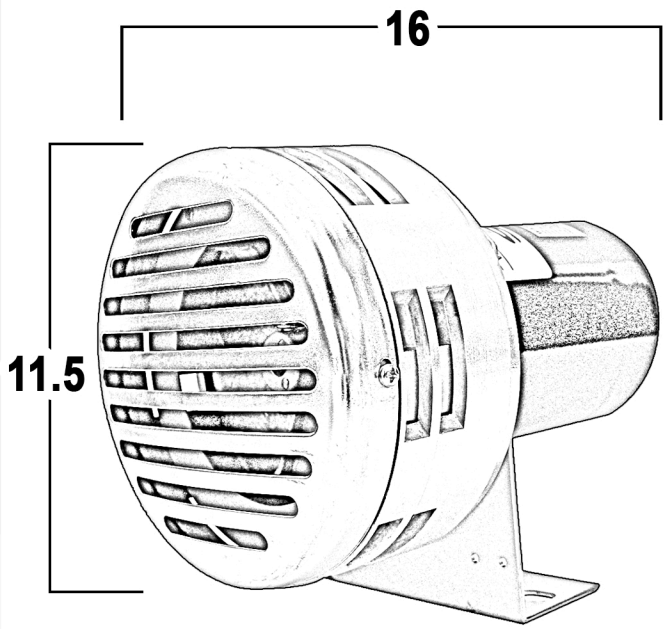

Unidad: cm

Especificaciones

Voltaje	110VCA
DB	101 a 3m
AMP	3
Sonido	Continuo*
IP	44
Peso	1.36Kg

* Con una duración máxima de 1min

Nivel de Proteccion

IP (Ingress Protection):
Índice de protección a la intervención de materiales externos

Usos