SOS LITE

Sirena Electromecánica
Modelo SOS01020T

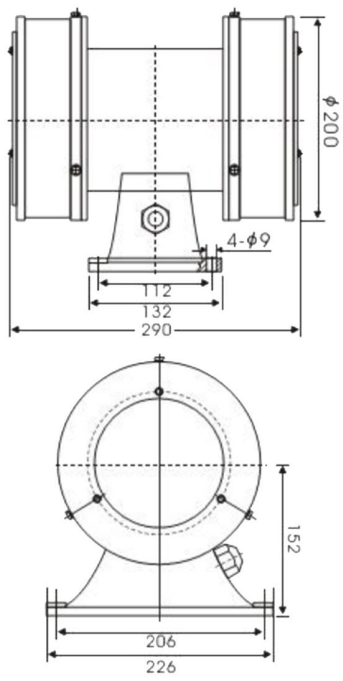

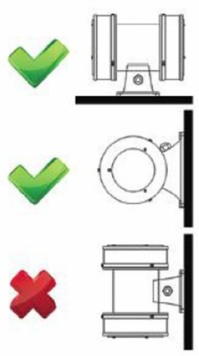

Unidad: mm

Especificaciones

Voltaje	220 VCA
AMP	2.75
DB	123
Peso	5 kg
IP	44
Hz	50/60

Nivel de Proteccion

IP (Ingress Protection):
Índice de protección a la intervención de materiales externos

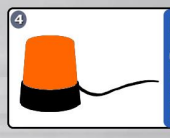

Protegido contra objetos sólidos de hasta 1 mm. Ejemplo: alambres

Protegido contra gotas de agua desde cualquier dirección

RUV 4
Protegido contra rayos UV en exteriores

Usos